INFORMATIVA SULLA SALUTE E SICUREZZA NEL LAVORO AGILE

(Ai sensi dell'art.36 del D.lgs 81/2008, art 22 L. 81/2017 e L. 34/2026)

INFOCUBE S.r.l.

Via Carlo Tocco, 46 – 80142 Napoli (NA)

Rev. 00 del 07/04/2026

Oggetto e finalità

La presente informativa, redatta ai sensi **dell'art. 22 della Legge 22 maggio 2017, n. 81,** nonché in conformità al **D.Lgs. 9 aprile 2008, n. 81 e s.m.i**. e sulla base della recente **Legge 34/2026** che prevede l'obbligo in capo al datore di lavoro consegna con cadenza annuale al lavoratore e al RLS.
La mancata consegna o l'omesso aggiornamento comporta sanzioni penali (arresto 2-4 mesi o ammenda 1.500€ - 7.500€).

Campo di applicazione

La Legge 34/2026 in vigore dal 7 Aprile 2026 si applica nei confronti di tutti i lavoratori che svolgono prestazioni lavorative in modalità di lavoro agile (Smart working) con lo scopo di garantire l'informazione sui rischi e sulle misure di prevenzione e protezione da adottare.

Il lavoro agile (smart working) è una modalità di lavoro che si basa su elementi di **flessibilità e autonomia,** svolto in ambienti di lavoro che non rientrano nella disponibilità giuridica del datore di lavoro.
In modo particolare per quanto riguarda la scelta degli orari e della sede di lavoro; al lavoratore viene lasciata libertà di auto-organizzarsi e nel farlo, è tenuto a svolgere la prestazione lavorativa con diligenza, cooperando all'attuazione delle misure di prevenzione e protezione predisposte dal Datore di lavoro e prendendosi cura della propria salute e sicurezza, ai sensi dell'art. 20 del D.Lgs. 81/2008 e ss.mm.ii..

Considerato che nel lavoro agile il Datore di lavoro non può esercitare un controllo diretto sui luoghi scelti dal lavoratore, quest'ultimo è chiamato a una maggiore responsabilizzazione nella scelta di ambienti idonei e sicuri, nonché nel corretto utilizzo delle attrezzature di lavoro.

Obblighi del Lavoratore

Il lavoratore è tenuto a:

- Cooperare all'attuazione delle misure di prevenzione predisposte dal datore di lavoro.
- Scegliere luoghi di lavoro che presentino caratteristiche igieniche e ambientali adeguate.
- Prendersi cura della propria salute e sicurezza e di quella delle altre persone presenti nell'ambiente privato.

Contenuti dell'informativa

La presente informativa fornisce al lavoratore indicazioni sui comportamenti da adottare, sui luoghi di svolgimento della prestazione e sulle attrezzature utilizzate nell'ambito del lavoro agile.

In particolare, comprende:

1. **Requisiti dei luoghi di lavoro**
2. **Ergonomia e videoterminali**
3. **Rischi psicosociali e disconnessione**
4. **Gestione infortuni**

Ambiente di lavoro

Al fine di tutelare la propria sicurezza, salute e benessere, l'ambiente di lavoro al chiuso deve essere caratterizzato da idoneità, adeguatezza, sicurezza e riservatezza, che vanno garantite in relazione alle attività svolte, secondo un principio di ragionevolezza.

Ambiente indoor (Ambiente al chiuso)

Vanno privilegiati luoghi asciutti, ben illuminati e sufficientemente aerati, puliti e privi di rumori intensi o comunque tali da creare disturbo allo svolgimento della propria attività lavorativa.

Tali spazi devono essere sufficientemente ampi in modo da consentire la collocazione di una postazione di lavoro (se utile), una buona mobilità in condizioni ordinarie e un facile allontanamento in caso di emergenza.

Vanno evitati locali chiusi e senza impianto di ventilazione, privi di finestre e con scarsa luminosità.

Qualsiasi ambiente al chiuso si scelga per lo svolgimento della propria attività lavorativa in smart working, esso dovrà essere tale da poter **garantire adeguate condizioni di sicurezza** per tutelare la propria integrità fisica, la salute e il benessere e in modo da poter **garantire adeguate condizioni di illuminazione** in relazione al compito visivo richiesto dalle attività lavorative.

Ambiente outdoor (Ambiente all'aperto)

Limitare o escludere lo svolgimento della prestazione in modalità outdoor in situazioni specifiche, quali, a titolo esemplificativo:

• Periodi di elevata concentrazione pollinica per lavoratori con allergie certificate;

• Prossimità o presenza di animali che possano costituire fonte di rischio;

• Condizioni ambientali o climatiche sfavorevoli;

Se scegliamo un ambiente all'aperto per lo svolgimento delle attività lavorative, In via prioritaria, sono da preferirsi luoghi:

- ombreggiati e in cui non si è esposti direttamente alla radiazione solare;
- curati e ben mantenuti, se si tratta di giardini, parchi o altre aree verdi. Tali condizioni fanno infatti presupporre una limitata presenza di artropodi pericolosi. Per tale ragione, si raccomanda di evitare le aree incolte;
- privi di cartelli/segnali di divieto e/o di pericolo (ad es. pericolo caduta materiali dall'alto, pericolo automezzi in manovra, ecc.);
- in cui non ci siano animali potenzialmente pericolosi in libertà;
- in cui la comunicazione telefonica sia possibile e facile

(verificare presenza di campo);

- in cui si percepisce una adeguata condizione di sicurezza sociale (evitare zone degradate o con presenza di persone sospette o zone note o riconosciute come pericolose);
- in cui non circolino automezzi o macchine operatrici;
- dove non si percepisce presenza di inquinamento dell'aria, odori o polveri in sospensione;
- collocati lontano da elettrodotti e stazioni elettriche, stazioni radio base per la telefonia cellulare, impianti per la diffusione radiofonica e televisiva, apparati per supporto e controllo del traffico aereo, ponti radio e reti di telecomunicazioni specializzate;
- collocati lontano da aree industriali nelle quali vi sono emissioni in atmosfera visibili (ad es. ciminiere;
- silenziosi e/o poco rumorosi.

LUOGHI ALL'APERTO

Valuta attentamente le condizioni di sicurezza dei luoghi in cui svolgerai l'attività e fai attenzione agli eventuali elementi e fattori pericolosi che sono presenti.

Evitare di svolgere attività lavorative in locali o ambienti impropri (ad es. soffitta, seminterrato, box) se non sono adeguati e con le caratteristiche sopra dettagliate.

Illuminazione

Un ambiente di lavoro deve essere dotato di sufficiente illuminazione naturale, eventualmente integrata da sistemi di illuminazione artificiale anche localizzati.

La corretta illuminazione di un luogo di lavoro:

- può essere di tipo naturale diretta, con una superficie finestrata idonea e finestre che possano essere schermate allo scopo di evitare l'abbagliamento e di limitare l'esposizione diretta alle radiazioni solari;
- può essere di tipo artificiale (generale e localizzata) per garantire un adeguato comfort visivo (intensità, qualità e distribuzione dei punti luce artificiale) con punti luce collocati in modo tale da evitare abbagliamenti diretti e/o riflessi e la proiezione di ombre che ostacolino il compito visivo mentre si svolge l'attività lavorativa;
- deve garantire una buona distribuzione luminosa, con un contrasto equilibrato tra zona di lavoro, zone circostanti e sfondo, e un effetto di ombre che eviti sia la formazione di zone buie, sia l'assenza di rilievo, tipiche di un'illuminazione troppo diffusa.

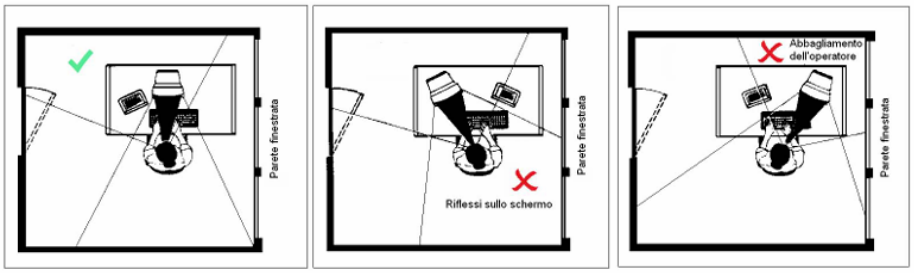

Qualità aria indoor

Il livello della qualità del'aria negli ambienti indoor deve essere tale da garantire:

- la soddisfazione delle esigenze di benessere delle persone presenti nel'ambiente;
- l'assenza di agenti inquinanti noti in concentrazioni tali da arrecare danno alla salute o causare condizione di malessere per gli occupanti.

I principali fattori di inquinamento dell'aria indoor sono:

- contaminanti biologici microorganismi patogeni (batteri, virus, muffe, acari);
- contaminanti fisici radon, campi elettromagnetici, rumore;
- contaminanti chimici ozono, formaldeidi, composti organici volatili, polveri/fibre inalabili, anidride carbonica, monossido di carbonio.

Le principali fonti di inquinamento indoor sono l'uomo e le sue attività, i materiali da costruzione, gli arredi e i sistemi di trattamento del'aria.

In particolare

- agenti prodotti dal'individuo: anidride carbonica, virus, batteri, umidità e calore, polvere;
- fumo di tabacco: PM10, monossido di carbonio, composti organici volatili (VOCs);
- materiali da costruzione: VOCs formaldeide, radon;
- arredamento: VOCs formaldeide;
- condizionatori: agenti biologici (batteri, muffe, virus).

Per contrastare la nocività degli agenti inquinanti è opportuno adottare alcuni accorgimenti, quali:

- assicurare un adeguato numero di ricambi d'aria, ottenuti anche attraverso la semplice apertura delle finestre per 5 minuti con intervali di circa 2 ore;
- prevedere che negli ambienti in cui sono presenti impianti di ventilazione o di trattamento del'aria venga effettuata la regolare pulizia dei filtri e dele bocchette di ventilazione;
- verificare che le bocchette di emissione degli impianti di ventilazione/trattamento del'aria non siano ostruite da oggetti e che siano orientate in modo da impedire flussi d'aria diretti sule persone;
- assicurare che venga effettuata la corretta pulizia dei luoghi;
- non fumare negli ambienti chiusi.

Microclima

ll microclima è il complesso dei parametri fisici che caratterizzano un determinato ambiente, i quali, insieme ai parametri individuali, quali l'attività metabolica e l'abbigliamento, determinano gli scambi termici tra l'ambiente stesso e gli individui che vi operano.

Parametri soggettivi

- Attività metabolica;
- Isolamento termico del vestiario indossato.

Parametri ambientali

- Temperatura del'aria;
- Temperatura Media Radiante;
- Umidità del'aria;
- Velocità del'aria.

Un microclima confortevole è quello che suscita nella maggioranza degli individui presenti, una soddisfazione per l'ambiente dal punto di vista termo igrometrico, e quindi una situazione di "benessere termico" o "comfort".

Al fine di prevenire il discomfort termico è necessario adottare i seguenti accorgimenti:

- adeguare il vestiario ala temperatura degli ambienti e alle stagioni;
- assicurare livelli di temperatura e umidità conformi ad assicurare condizioni di benessere.

  In particolare, per le attività d'ufficio si possono indicare i seguenti range:

  - ✓ Temperatura invernale interna: tra i 18° e 22° C;
  - ✓ Umidità relativa invernale compresa tra 40-60%
  - ✓ Temperatura estiva inferiore a quella esterna: non più di 7°C;
  - ✓ Umidità relativa estiva compresa tra 40-50%.
- schermare le finestre con tende;
- dotare gli impianti di termostati regolabili localmente;
- provvedere alla regolare manutenzione e pulizia degli impianti di climatizzazione;
- durante i periodi molto caldi e secchi, assumere una maggiore quantità di liquidi.

Rumore

Gli ambienti devono avere adeguate condizioni di silenziosità (evitare locali rumorosi, con rumore generato sia da impianti e attrezzature che da persone).

Considerando il livello di accettabilità previsto dalla normativa, ciascun lavoratore dovrà mantenere il valore di 80 decibel.

Radiazioni

Tutte le radiazioni, eccezion fatta per la parte visibile dello spettro elettromagnetico, devono essere ridotte a livelli trascurabili dal punto di vista della tutela della sicurezza e della salute dei lavoratori.

Impianti e apparecchiature elettriche

Gli impianti di alimentazione elettrica utilizzati devono esser conformi alla normativa di settore ed essere dotati di tutti i dispositivi di sicurezza passivi ed attivi (messa a terra, interruttore differenziale, interruttore magnetotermico, protezione contro i contatti diretti, ecc.).

La conformità alla normativa è attestata dalla dichiarazione di conformità rilasciata dal'installatore. L'elettrocuzione può essere provocata dal **contatto diretto o indiretto** con elementi in tensione.

Contatto diretto, avviene quando si entra in contatto con una parte normalmente in tensione.

Contatto indiretto, avviene quando si entra in contatto con una parte non normalmente in tensione, che, per un difetto di isolamento o contatto si trova sotto tensione (es. l'involucro metallico di un elettrodomestico). Il contatto indiretto, non essendo prevedibile, è più insidioso.

Altri **pericoli connessi** ala presenza di energia elettrica sono **l'incendio di origine elettrica**, l'innesco in atmosfera esplosiva e la mancanza di energia elettrica.

L'incendio è dovuto ad un'anomalia del'impianto elettrico, ad un corto circuito, ad un arco elettrico o ad un sovraccarico, possibili cause del'innesco della combustione.

In alcuni casi l'impianto elettrico funge da vettore di un incendio, in quanto costituito da materiale combustibile (cavi ad isolamento plastico).

L'impianto elettrico può provocare l'innesco di sostanze esplosive, di atmosfere di gas, di vapori o di polveri, a causa della formazione del'arco elettrico (manovre, guasti), di sovraccarichi e di corto circuiti. Indirettamente anche la mancanza di energia elettrica può essere causa di infortuni.

Un Black-out, può rappresentare durante una lavorazione pericolosa un fattore di notevole rischio.

Misure di prevenzione da osservare

Accertarsi che:

- l'impianto elettrico sia privo di parti visibili danneggiate e/o fissate male;
- le parti attive dell'impianto (es. conduttori di fase o di neutro) non siano accessibili direttamente (ad es. perché danneggiato l'isolamento);
- i componenti dell'impianto elettrico non siano particolarmente caldi durante il funzionamento;
- le componenti dell'impianto ed i luoghi che li ospitano siano asciutte/i, pulite e che non si producano scintille, odori di bruciato e/o fumo;
- se possibile, conoscere l'ubicazione del quadro elettrico e sapere riconoscere in generale gli interruttori in esso contenuti e le parti di impianto su cui operano;

- lasciare libere e accessibile le zone antistanti i quadri elettrici, le prese e gli interruttori;
- non accumulare, depositare o accostati materiali combustili/infiammabili a ridosso dei componenti dell'impianto per evitare possibili inneschi di incendi;
- posizionare le lampade, anche quelle da tavolo, te in modo tale che siano mantenute lontane da materiali infiammabili.

Accertarsi che le apparecchiature elettriche utilizzate:

- siano **marcati CE** (con etichetta che riporti almeno il nome del costruttore e l'indicazione della tensione (Volt), corrente (Ampere) o la potenza massima (KW) assorbita);
- **siano integre, prive di parti attive accessibili** (es. conduttori di fase o di neutro dei cavi di alimentazione), che non emettono scintille, fumo e/o odore di bruciato;
- siano libere da materiali per da poter smaltire il calore prodotto e in ogni caso non vanno utilizzate quando tale produzione conduca a eccessivo riscaldamento degli stessi;
- siano regolarmente spente quando non utilizzate, specialmente se incustoditi per lunghi periodi;
- siano immediatamente disattivate tramite pulsante o interruttore di accensione in caso di guasto, dandone notizia al proprio superiore prima possibile;

I dispositivi di connessione elettrica temporanea (ad es. multipresa, ciabatta) devono essere:

- dotati di etichetta indicanti almeno il nome del costruttore, il modello, la tensione nominale, la corrente nominale (o la potenza massima) ammissibili;
- essere integri, non avere parti conduttrici scoperte (a spina inserita), non devono emettere scintille, fumo e/o odore di bruciato durante il funzionamento;
- utilizzati il meno possibile e preferibilmente solo quando non siano disponibili punti di alimentazioni più vicini e idonei;
- le spine dei dispositivi di connessione elettrica temporanea devono essere completamente inserite in prese compatibili in modo da garantire anche in questo caso un contatto certo;
- evitare di utilizzare multiprese collegate tra loro;
- **divieto di utilizzo cavi danneggiati, multiprese "a cascata" o adattatori non certificati**.
- Scollegare i dispositivi a fine turno.

Cavi di collegamento

- Fare attenzione a non piegare, schiacciare, tirare, tranciare cavi, prolunghe, spine, ecc. che potrebbero danneggiarsi;
- Posizionare i cavi di alimentazione e prolunghe eventuale collegamento in modo da minimizzare il pericolo di inciampo;
- srotolare i cavi il più possibile o comunque di disporli in modo tale da esporre la maggiore superficie libera per smaltire il calore prodotto durante il loro impiego.

- Verificare che i dispositivi di connessione elettrica temporanea non risultino particolarmente caldi durante il loro funzionamento. In tal caso verificare che la potenza ammissibile dei dispositivi di connessione elettrica temporanea sia maggiore della somma delle potenze assorbite dagli apparecchi/dispositivi elettrici che possono essere alimentati.

Rischio incendio

La maggior parte degli incendi legati all'attività lavorativa remota deriva da guasti elettrici o incuria:

- **Sovraccarico delle prese:** L'uso di "ciabatte" o adattatori multipli per collegare contemporaneamente PC, monitor, stampante e lampade.
- **Cavi danneggiati:** Cavi di alimentazione schiacciati da mobili o usurati che possono generare archi elettrici.
- **Surriscaldamento:** Appoggiare il laptop su superfici morbide (letti, divani) che ostruiscono le ventole di raffreddamento.
- **Apparati non certificati:** Uso di caricabatterie di bassa qualità o non a marchio CE.

Misure di prevenzione (cosa fare)

- **Verifica Impianto:** Accertarsi che l'impianto elettrico sia dotato di interruttore differenziale (il "salvavita") funzionante.
- **Gestione Cavi:** Mantenere i cavi ordinati, non aggrovigliati e lontani da fonti di calore o liquidi.
- **Spegnimento:** Scollegare i dispositivi al termine dell'orario di lavoro (non lasciarli in standby per tempi prolungati, specialmente se incustoditi).

Misure di Protezione e Emergenza (Cosa fare in caso di fumo/fiamme)

- **Interruzione Energia**: Se sicuro farlo, staccare immediatamente l'interruttore generale.
- **Evacuazione**: Abbandonare il locale chiudendo la porta per compartimentare il fuoco (se possibile) e chiamare il 112.

Ergonomia e videoterminali

Rischio videoterminali

Il **videoterminale** è definito dal D.Lgs. 81/2008 come uno schermo alfanumerico o grafico, comprendente a nche tastiera, mouse e altre periferiche, indipendentemente dal tipo di visualizzazione utilizzata.

Un **lavoratore al videoterminale** è chi utilizza tali dispositivi per almeno 20 ore settimanali, con una media di circa 4 ore al giorno.

L'esposizione ai VDT può comportare diversi rischi per la salute:

- **Disturbi alla vista (astenopici)** causati da una scorretta posizione dello schermo o errata illuminazione del posto di lavoro (fonti luminose di fronte o dietro l'operatore, luminosità scarsa o eccessiva) soprattutto se si superano le **20 ore settimanali** (per i quali c'è l'obbligo di sorveglianza sanitaria);
- **patologie dorso-lombari soprattutto nella zona lombare, a carico delle strutture ossee, muscolari, nervose e vascolari,** causate da un'errata posizione del corpo (postura) durante il lavoro;
- **patologie tunnel-carpale (polso)** per errata posizione degli avambracci o scorretto appoggio dei polsi;
- **rischio psicosociale e organizzativo:** dovuto a tecno stress e isolamento sociale, utilizzo di software inadeguati, rischio di perdita dati, mancato rispetto di pause, scarsa informazione.

Requisiti minimi della postazione videoterminali

Le attività con utilizzo di un videoterminale vengono abitualmente svolte in una postazione di lavoro costituita da:

piano di lavoro, che può fungere contemporaneamente da scrivania per tutte le attività che non richiedono l'uso di un videoterminale;

sedia da lavoro;

videoterminale (PC fisso o PC portatile, tablet, smartphone) con le sue varie componenti (tastiera, mouse, monitor, ecc.).

Possono completare la postazione: telefono, stampante, lampada da tavolo, poggiapiedi.

La postazione di lavoro va allestita e predisposta in modo da evitare e/o ridurre al minimo le problematiche di natura biomeccanica per il sistema muscolo-scheletrico e le problematiche per l'apparato oculo-visivo.

In generale, la postazione deve essere allestita in modo adeguato e tale da garantire idonee condizioni di lavoro soprattutto nel caso di svolgimento delle attività per periodi e tempi prolungati. Questo comporta che vanno scelti e utilizzati arredi e dotazioni con caratteristiche conformi agli standard di sicurezza fissati (ad

esempio: sedute con base a 5 razze; sedute con superfici morbide e traspiranti; arredi senza spigoli o angoli vivi), e che tali materiali si possano adattare, per quanto possibile, alle caratteristiche dell'operatore (ad esempio sedili e piani di lavoro regolabili, in modo facile e sicuro).

SCHERMO

La **risoluzione** dello schermo deve essere tale da garantire una buona definizione, una forma chiara, una grandezza sufficiente dei caratteri e, inoltre, uno spazio adeguato tra essi.

L'immagine sullo schermo deve essere stabile, esente da farfallamento, tremolio o da altre forme di instabilità.

La **brillanza e/o il contrasto** di luminanza tra i caratteri e lo sfondo dello schermo devono essere facilmente regolabili e facilmente adattabili alle condizioni ambientali.

Lo **schermo** deve essere orientabile ed inclinabile liberamente per adeguarsi facilmente alle esigenze dell'utilizzatore.

Va utilizzato un sostegno separato per lo schermo o un piano regolabile, se necessario.

Sullo schermo devono essere assenti **riflessi e riverberi** che possano causare disturbi all'utilizzatore durante lo svolgimento della propria attività.

Lo schermo deve essere posizionato di fronte all'operatore in maniera che, anche agendo su eventuali meccanismi di regolazione, lo spigolo superiore dello schermo sia posto un po' più in basso dell'orizzontale che passa per gli occhi dell'operatore e ad una distanza degli occhi pari a circa 50-70 cm, per i posti di lavoro in cui va assunta preferenzialmente la posizione seduta.

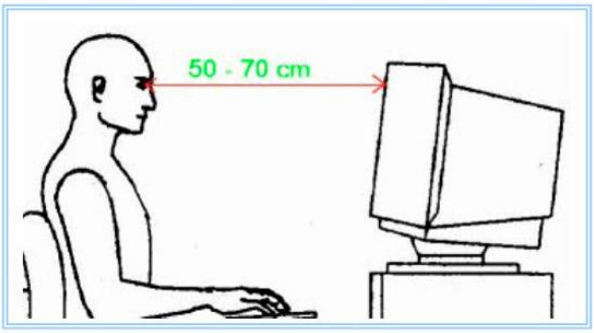

TASTIERA E DISPOSITIVI DI PUNTAMENTO

La **tastiera** deve essere separata dallo schermo e facilmente regolabile e dotata di meccanismo di variazione della pendenza onde consentire al lavoratore di assumere una posizione confortevole e tale da non provocare l'affaticamento delle braccia e delle mani.

Lo **spazio sul piano di lavoro** deve consentire un appoggio degli avambracci davanti alla tastiera nel corso della digitazione, tenendo conto delle caratteristiche antropometriche dell'operatore.

La tastiera deve avere una superficie opaca onde evitare i riflessi.

La disposizione della tastiera e le caratteristiche dei tasti devono agevolarne l'uso. I simboli dei tasti devono presentare sufficiente contrasto ed essere leggibili dalla normale posizione di lavoro.

Il **mouse o qualsiasi dispositivo di puntamento** in dotazione alla postazione di lavoro deve essere posto sullo stesso piano della tastiera, in posizione facilmente raggiungibile e disporre di uno spazio adeguato per il suo uso.

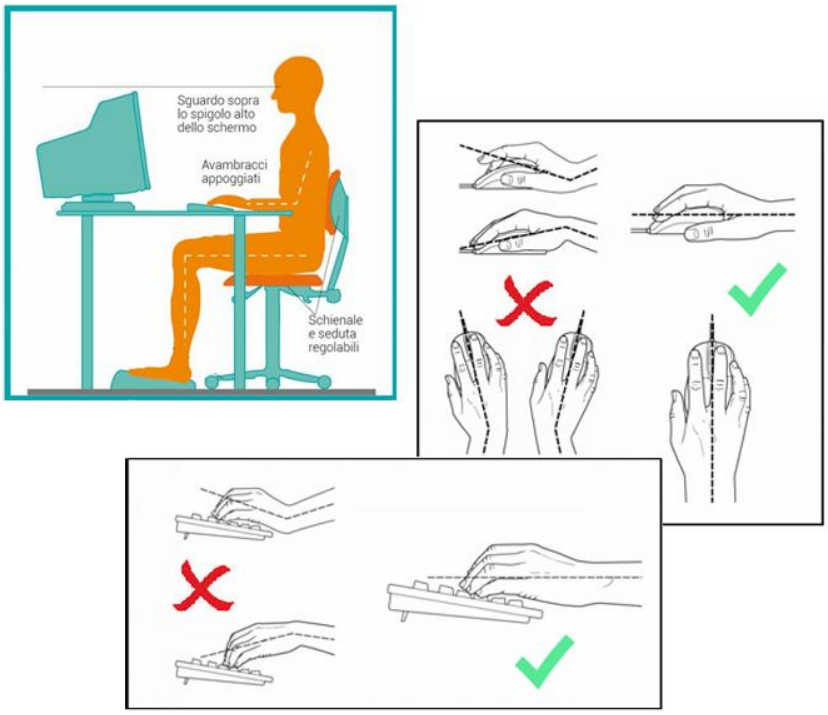

PIANO DI LAVORO

Il piano di lavoro deve avere una superficie a basso indice di riflessione, essere stabile, di dimensioni sufficienti a permettere una disposizione flessibile dello schermo, della tastiera, dei documenti e del materiale accessorio.

L'altezza del piano di lavoro fissa o regolabile deve essere indicativamente **compresa fra 70 e 80 cm**.

Lo **spazio** a disposizione deve permettere l'alloggiamento e il movimento degli arti inferiori, nonché l'ingresso del sedile e dei braccioli se presenti.

La **profondità** del piano di lavoro deve essere tale da assicurare una adeguata distanza visiva dallo schermo.

Il supporto per i documenti deve essere stabile e regolabile e deve essere collocato in modo tale da ridurre al minimo i movimenti della testa e degli occhi.

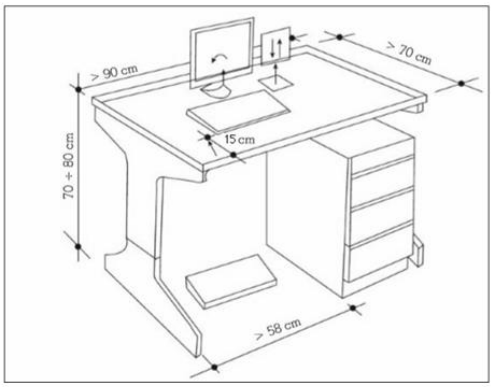

SEDIA

Il sedile di lavoro deve essere **stabile e permettere all'utilizzatore libertà nei movimenti**, nonché una posizione comoda. Il sedile deve avere altezza **regolabile** in maniera indipendente dallo schienale e dimensioni della seduta adeguate alle caratteristiche antropometriche dell'utilizzatore. Il sedile deve avere un basamento a 5 razze antiribaltamento e di rotelle per facilitare gli spostamenti.

Lo schienale deve fornire un adeguato supporto alla regione dorso-lombare dell'utente. Pertanto, deve essere adeguato alle caratteristiche antropometriche dell'utilizzatore e deve avere altezza e inclinazione regolabile.

Nell'ambito di tali regolazioni l'utilizzatore dovrà poter fissare lo schienale nella posizione selezionata.

Lo schienale e la seduta devono avere bordi smussati.

I materiali devono presentare un livello di permeabilità tali da non compromettere il comfort dell'utente e pulibili.

Il sedile deve essere dotato di un meccanismo girevole per facilitare i cambi di posizione e deve poter essere spostato agevolmente secondo le necessità dell'utilizzatore.

I braccioli devono essere regolabili, e soprattutto non devono essere un ostacolo alla vicinanza con il piano di lavoro (devono permettere che la sedia entri sotto il piano di lavoro).

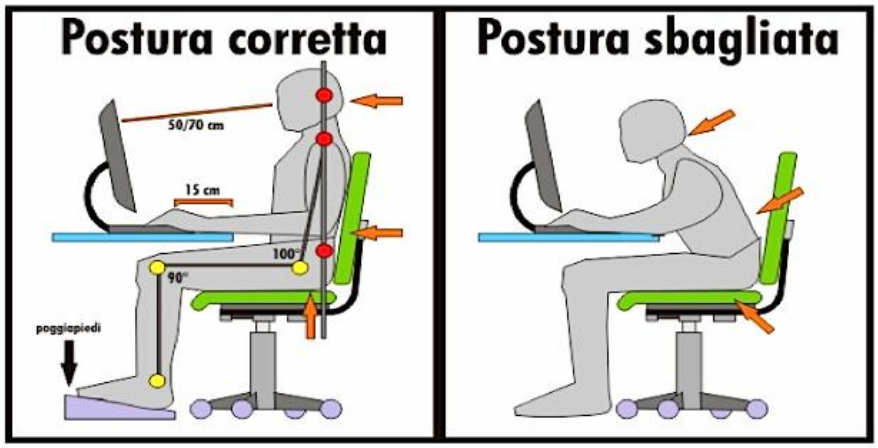

Un poggiapiedi sarà messo a disposizione di coloro che lo desiderino per far assumere una postura adeguata agli arti inferiori. Il poggiapiedi non deve spostarsi involontariamente durante il suo uso.

DISPOSITIVI PORTATILI (NOTEBOOK, TABLET, SMARTPHONE)

L'impiego prolungato dei computer portatili necessita della fornitura di una tastiera e di un mouse o altro dispositivo di puntamento esterni nonché di un idoneo supporto che consenta il corretto posizionamento dello schermo.

Di seguito vengono riportate, a livello generale, le principali indicazioni relative al corretto utilizzo e all'uso sicuro di computer portatili, tablet e smartphone.

I dispositivi mobili (computer portatili, tablet e smartphone) permettono di lavorare ovunque e quando si vuole; tuttavia nessuno di tali dispositivi, incluso il portatile, è pensato per un uso continuato nel tempo perché in generale nell'utilizzo di dispositivi mobili è più difficile mantenere una posizione ergonomica (conforme ai principi illustrati nel D.Lgs. 81/2008) rispetto al videoterminale.

Pertanto il loro utilizzo, soprattutto quando avvenga in modo non occasionale, deve essere effettuato con attenzione avendo riguardo alle indicazioni di seguito riportate.

L'impiego prolungato di computer portatili necessita della disponibilità di una tastiera e di un mouse o altro dispositivo di puntamento esterni, nonché di un idoneo supporto che consente il corretto posizionamento dello schermo

Indicazioni per il lavoro con il notebook

In caso di attività che comportino la redazione o la revisione di lunghi testi, tabelle o simili è opportuno l'impiego del notebook con le seguenti raccomandazioni:

- sistemare il notebook su un idoneo supporto che consenta lo stabile posizionamento dell'attrezzatura e un comodo appoggio degli avambracci;
- il sedile di lavoro deve essere stabile e deve permettere una posizione comoda. In caso di lavoro prolungato, la seduta deve avere bordi smussati;
- è importante stare seduti con un comodo appoggio della zona lombare e su una seduta non rigida (eventualmente utilizzare dei cuscini poco spessi);
- durante il lavoro con il notebook, la schiena va mantenuta poggiata al sedile provvisto di supporto per la zona lombare, evitando di piegarla in avanti;
- mantenere gli avambracci, i polsi e le mani allineati durante l'uso della tastiera, evitando di piegare o angolare i polsi;
- è opportuno che gli avambracci siano appoggiati sul piano e non tenuti sospesi;
- utilizzare un piano di lavoro stabile, con una superficie a basso indice di riflessione, con altezza sufficiente per permettere l'alloggiamento e il movimento degli arti inferiori, in grado di consentire cambiamenti di posizione nonché l'ingresso del sedile e dei braccioli, se presenti, e permettere una disposizione comoda

del dispositivo (notebook), dei documenti e del materiale accessorio;

- l'altezza del piano di lavoro e della seduta devono essere tali da consentire all'operatore in posizione seduta di avere gli angoli braccio/avambraccio e gamba/coscia ciascuno a circa 90°;
- la profondità del piano di lavoro deve essere tale da assicurare una adeguata distanza visiva dallo schermo;
- in base alla statura, e se necessario per mantenere un angolo di 90° tra gamba e coscia, creare un poggiapiedi con un oggetto di dimensioni opportune.

In caso di uso su mezzi di trasporto (treni/aerei/ navi) in qualità di passeggeri o in locali pubblici:

- E' possibile lavorare in un locale pubblico o in viaggio solo ove le condizioni siano sufficientemente confortevoli ed ergonomiche, prestando particolare attenzione alla comodità della seduta, all'appoggio lombare e alla posizione delle braccia rispetto al tavolino di appoggio;
- evitare lavori prolungati nel caso l'altezza della seduta sia troppo bassa o alta rispetto al piano di appoggio del notebook;
- osservare le disposizioni impartite dal personale viaggiante (autisti, controllori, personale di volo, ecc.);
- nelle imbarcazioni il notebook è utilizzabile solo nei casi in cui sia possibile predisporre una idonea postazione di lavoro al chiuso e in assenza di rollio/beccheggio della nave;
- se fosse necessario ricaricare, e se esistono prese elettriche per la ricarica dei dispositivi mobili a disposizione dei clienti, verificare che la presa non sia danneggiata e che sia normalmente ancorata al suo supporto parete;
- non utilizzare il notebook su autobus/tram, metropolitane, taxi e in macchina anche se si è passeggeri.

Indicazioni per il lavoro con tablet e smartphone

I tablet sono idonei prevalentemente alla gestione della posta elettronica e della documentazione, mentre gli smartphone sono idonei essenzialmente alla gestione della posta elettronica e alla lettura di brevi documenti. In caso di impiego di tablet e smartphone si raccomanda di:

- effettuare frequenti pause, limitando il tempo di digitazione continuata;
- evitare di utilizzare questi dispositivi per scrivere lunghi testi;
- evitare di utilizzare tali attrezzature mentre si cammina, salvo che per rispondere a chiamate vocali prediligendo l'utilizzo dell'auricolare;
- per prevenire l'affaticamento visivo, evitare attività prolungate di lettura sullo smartphone;
- effettuare periodicamente esercizi di allungamento dei muscoli della mano e del pollice (stretching).

Indicazioni per l'utilizzo sicuro dello smartphone come telefono cellulare

- È bene utilizzare l'auricolare durante le chiamate, evitando di tenere il volume su livelli elevati;
- spegnere il dispositivo nelle aree in cui è vietato l'uso di telefoni cellulari/smartphone o quando può causare interferenze o situazioni di pericolo (in aereo, strutture sanitarie, luoghi a rischio di incendio/esplosione, ecc.);
- al fine di evitare potenziali interferenze con apparecchiature mediche impiantate seguire le indicazioni del medico competente e le specifiche indicazioni del produttore/importatore dell'apparecchiatura.

I dispositivi potrebbero interferire con gli apparecchi acustici. A tal fine:

- non tenere i dispositivi nel taschino;
- in caso di utilizzo posizionarli sull'orecchio opposto rispetto a quello su cui è installato l'apparecchio acustico;
- evitare di usare il dispositivo in caso di sospetta interferenza;
- un portatore di apparecchi acustici che usasse l'auricolare collegato al telefono/smartphone potrebbe avere difficoltà nell'udire i suoni dell'ambiente circostante. Non usare l'auricolare se questo può mettere a rischio la propria e l'altrui sicurezza.

Nel caso in cui ci si trovi all'interno di un veicolo:

- non tenere mai in mano il telefono cellulare/smartphone durante la guida: le mani devono essere sempre tenute libere per poter condurre il veicolo;
- durante la guida usare il telefono cellulare/smartphone esclusivamente con l'auricolare o in modalità viva voce;
- inviare e leggere i messaggi solo durante le fermate in area di sosta o di servizio o se si viaggia in qualità di passeggeri;
- non tenere o trasportare liquidi infiammabili o materiali esplosivi in prossimità del dispositivo, dei suoi componenti o dei suoi accessori;
- non utilizzare il telefono cellulare/smartphone nelle aree di distribuzione di carburante;
- non collocare il dispositivo nell'area di espansione dell'airbag.

Rischi psicosociali e diritto alla disconnessione

Il lavoro agile, pur offrendo flessibilità, può esporre il lavoratore a dinamiche logoranti.

L'azienda ha identificato tre aree di monitoraggio obbligatorio:

- **Technostress:** Stress indotto dall'uso eccessivo di tecnologie digitali, dal sovraccarico informativo (*infobesity*) e dal malfunzionamento degli strumenti tecnici.
- **Isolamento Sociale:** Perdita del senso di appartenenza e delle dinamiche di supporto tra colleghi.
- **Work-Family Conflict:** Difficoltà nel porre confini fisici e mentali tra le responsabilità domestiche e quelle lavorative.

Il diritto alla disconnessione è finalizzato a garantire il recupero delle energie psicofisiche. In conformità con le linee guida vigenti, l'azienda stabilisce che:

1. **Fasce di Reperibilità:** Il lavoratore è operativo esclusivamente all'interno delle fasce orarie pattuite nel contratto individuale.
2. **Silenzio Digitale:** Al di fuori di tali fasce, il lavoratore ha il **dovere** di disattivare le notifiche di strumenti collaborativi (Slack, Teams, Email).
3. **Assenza di Pregiudizio:** La mancata risposta a comunicazioni inviate durante il periodo di disconnessione non può essere utilizzata a fini disciplinari né influire sulla valutazione delle performance.
4. **Riunioni "Sostenibili":** È vietata la convocazione di meeting oltre l'orario di fine turno o durante la pausa pranzo. Ogni riunione deve avere un'agenda chiara per evitare prolungamenti inutili.

Segnali di Allarme

- **Difficoltà di Disconnessione:** Incapacità di smettere di pensare al lavoro o sentirsi in colpa quando non si è online.
- **Senso di Alienazione:** Percezione di essere "invisibili" all'organizzazione o esclusi dalle dinamiche decisionali.
- **Irritabilità o Apatia:** Cambiamenti significativi nel tono dell'umore legati alla gestione delle task quotidiane.
- **Affaticamento Digitale:** Sensazione di esaurimento derivante dall'eccessivo numero di video-call (cosiddetta "Zoom Fatigue").

Monitoraggio dello Stress Lavoro-Correlato

L'azienda si impegna a somministrare annualmente un questionario anonimo per la valutazione dello stress lavoro-correlato specifico per i lavoratori agili.

I risultati verranno analizzati insieme al Medico Competente e al Responsabile del Servizio di Prevenzione e Protezione (RSPP) per apportare eventuali correttivi organizzativi.

Nota per il lavoratore: Se avverti sintomi di affaticamento persistente, disturbi del sonno o ansia legata alla prestazione lavorativa, sei tenuto a segnalarlo con fiducia al Medico Competente o alle Risorse Umane per attivare i protocolli di supporto previsti.

Nominativo del Referente per l'anno 2026: Previtera Vito Renato

Contatto Diretto: 3495508402 , renato@infocube.it

Gestione infortuni

Il lavoratore ha diritto alla tutela INAIL per gli infortuni occorsi durante la prestazione lavorativa esterna, purché legati ad attività connesse al lavoro o durante il tragitto tra l'abitazione e il luogo scelto per lo smart working (infortunio in itinere).

Il Principio di Occasionalità Lavorativa

L'INAIL tutela lo smart worker per gli infortuni occorsi durante la prestazione, ma deve esserci un **nesso causale** diretto con l'attività lavorativa.

- **Sì all'indennizzo:** Ti alzi per prendere un documento, inciampi nel cavo del PC e cadi.
- **No all'indennizzo:** Ti scotti ai fornelli mentre prepari il pranzo o cadi mentre fai le pulizie di casa, anche se sei tecnicamente "in orario di lavoro".

Infortunio "In Itinere"

Anche se lavori da casa, esiste ancora l'infortunio in itinere. Si applica quando:

- Ti sposti dalla tua abitazione verso un **luogo terzo** (es. un coworking o un cliente) per motivi di lavoro.
- Ti sposti verso la sede aziendale.
- **Vincolo di ragionevolezza:** Il percorso deve essere giustificato dalle esigenze lavorative e la scelta del luogo di lavoro deve essere "ragionevole" (non puoi decidere di andare a lavorare in un rifugio a 300km solo per far pagarti il viaggio).

Procedura Operativa in caso di Infortunio

In caso di infortunio, il lavoratore deve seguire questi passaggi obbligatori (pena la perdita della copertura):

1. **Assistenza Medica:** Recarsi al Pronto Soccorso o dal medico curante. È fondamentale comunicare subito che l'infortunio è avvenuto durante lo **Smart Working**.
2. **Codice Identificativo:** Assicurarsi che il medico rilasci il certificato con il codice per l'inoltro telematico all'INAIL.
3. **Notifica Immediata:** Inviare il numero identificativo del certificato e la descrizione dell'evento al datore di lavoro entro **24 ore** (o secondo i tempi del contratto aziendale).
4. **Descrizione del Luogo:** Nel modulo aziendale, specificare se l'infortunio è avvenuto nella postazione dichiarata/idonea o durante uno spostamento autorizzato.

Dichiarazione di Ricezione e Impegno

Il Datore di Lavoro: **SBARAGLI ADRIANO**

Firma _____

Il RLS (Rappresentante Lavoratori per la Sicurezza): **PREVITERA VITO RENATO**

Firma:_____

Il Lavoratore: _____

Firma per ricevuta e presa visione: _____